PRODUCED BY AN AUTODESK EDUCATIONAL PRODUCT

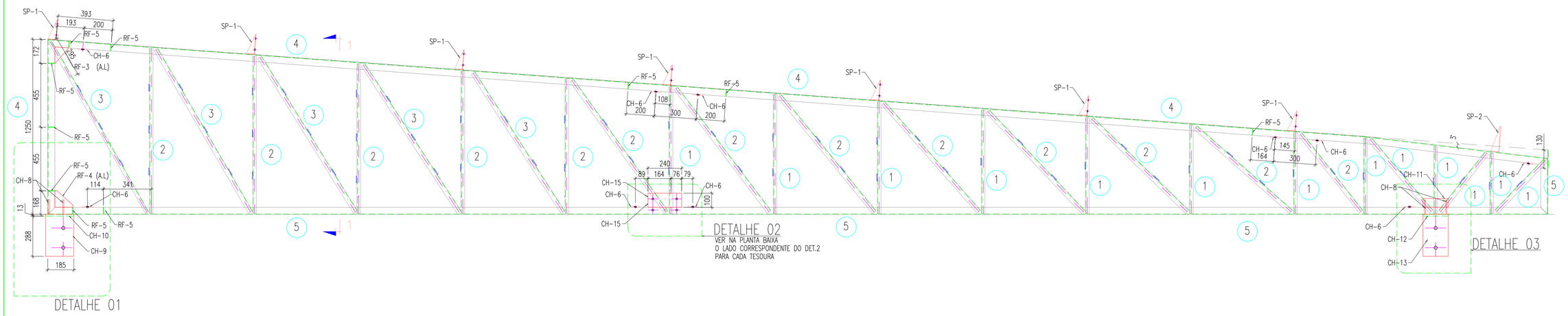

TESOURA TS-01 a TS-5

ESC.:1/15

TESOURA TRELIÇA TS-1 a TS5

1	2 x L1"x1"x1/8"
2	2 x L 1.1/4"x1.1/4"x1/8"
3	2 x L 1.1/2"x1.1/2"x1/8"
4	U100x50x3.175mm
5	U100x50x2.65mm

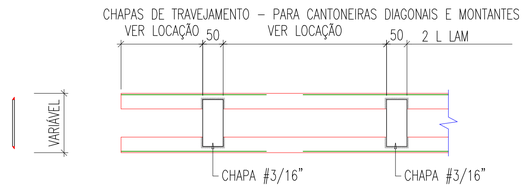

DETALHE TÍPICO DE TRAVEJAMENTO

ESC.:1/7.5

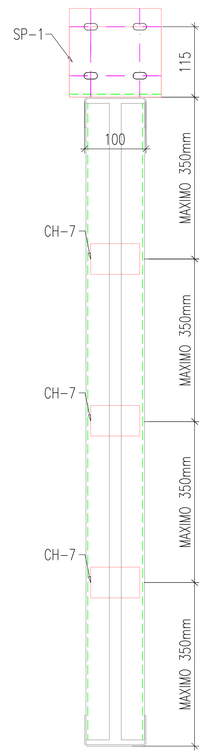

CORTE 1-1

ESC.:1/10

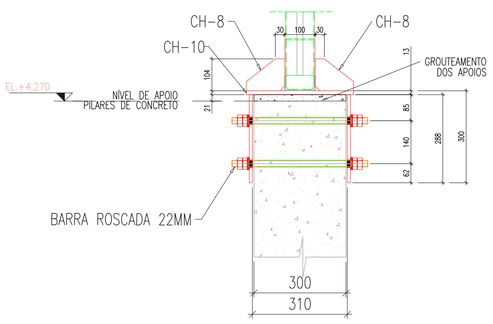

CORTE 2-2

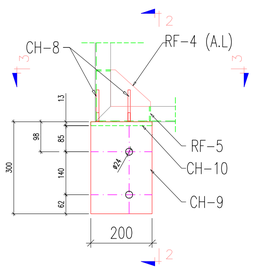

VISTA LATERAL

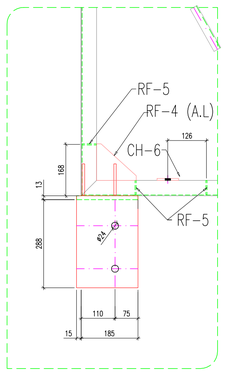

02 BR. ROSC. Fe. Red. 22 MM / SAE1045

ESC. 1:10

DETALHE 01

ESC.:1/10

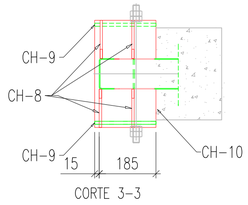

CORTE 3-3

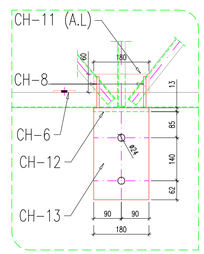

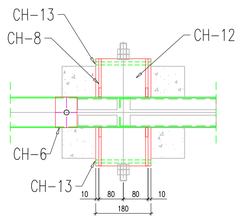

CORTE 4-4

DETALHE 03

ESC.:1/10

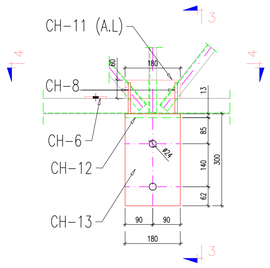

VISTA LATERAL

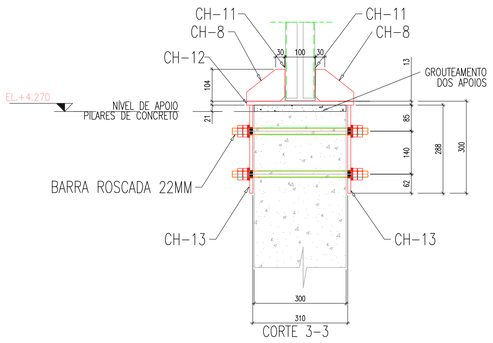

CORTE 3-3

NOTAS GERAIS DE PROJETO:

01. MEDIDAS EM MILÍMETROS OU INDICADO;
02. NA FALTA DE ESCALA IMPRESSA, PREVALECE O VALOR DA COTA;
03. AS COTAS DOS DETALHES PREVALEZEM SOBRE AS COTAS DE DESENHOS MENORES
04. CONFERIR MEDIDAS NO LOCAL
05. COTAS A PARTIR DO "OSSO"

O MATERIAL ACIMA APRESENTADO NÃO PODE SER COPIADO SEM A PRÉVIA AUTORIZAÇÃO DA SRV ENGENHARIA, QUALQUER TIPO DE CÓPIA PODERÁ ENCAMINHAR NO CUMPRIMENTO DA LEGISLAÇÃO EM VIGOR.

CLIENTE: CODEN - COMPANHIA DE DESENVOLVIMENTO DE NOVA ODESSA

ENDEREÇO DO PROJETO: R. EDUARDO LEEKING, 550 JARDIM BELA VISTA - NOVA ODESSA

CÓDIGO: CODEN EM - COB - ETA 01

OBRA: COBERTURA METÁLICA PARA SISTEMA DE DESIDRATAÇÃO DE LODO ETA

LIBERADO PARA: EXECUTIVO

ETAPA DO PROJETO

ESTRUTURA METÁLICA CODEN 01

NOME / CONTEÚDO DA FOLHA: DET TESOURA TS e DET.01 - DET .03

PROJETO ESTRUTURAL: Eng° Omar V. Junior

EMISSÃO DA FOLHA: 01/07/17 | ESC: IND.

FOLHA: A.102 REVISÃO: 0

Penas p/ Plotter	
Pena	Espes.
0	0,15
1	0,10
2	0,20
3	0,10
4	0,10
5	0,35
6	0,15
7	0,25
8	0,15

FORMATO A1

PRODUCED BY AN AUTODESK EDUCATIONAL PRODUCT

PRODUCED BY AN AUTODESK EDUCATIONAL PRODUCT

PRODUCED BY AN AUTODESK EDUCATIONAL PRODUCT